РАЗМЕРНЫЙ РЯД РАДИУСНЫХ ФАСАДОВ ШКАФОВ

Ф1 выпуклый (R300/16)

H_{max}=2400

Ф2 вогнутый (R300/16)

H_{max}=2400

Ф3 выпуклый* (R450/16)

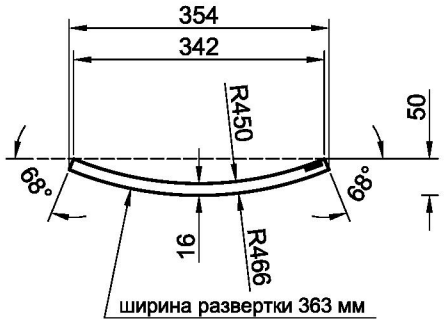

H_{max}=2400

Ф4 вогнутый* (R450/16)

H_{max}=2400

Ф5 выпуклый* (R600/16)

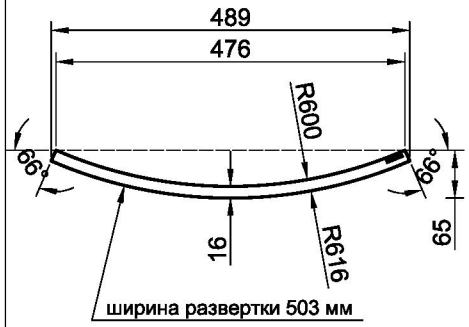

H_{max}=2400

Ф6 вогнутый* (R600/16)

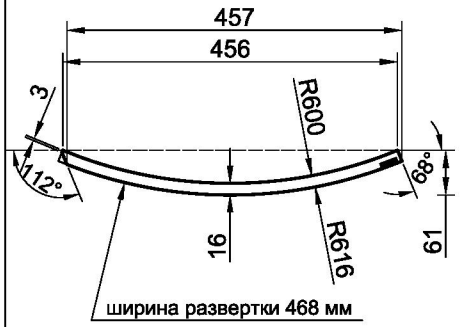

H_{max}=2400

Ф7 выпуклый* (2R258-242/16)

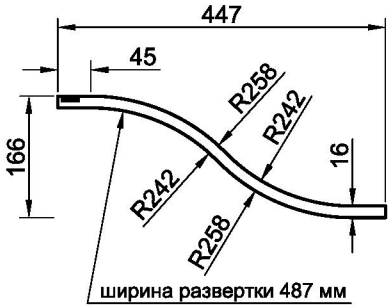

H_{max}=2400

Ф8 (2R258-242/16)

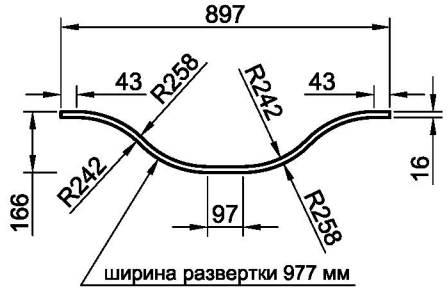

H_{max}=2400

Ф9 выпуклый* (R600/16)

H_{max}=2400

Ф10 вогнутый* (R600/16)

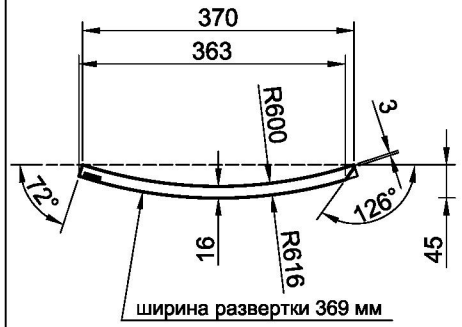

H_{max}=2400

Ф11 выпуклый* (R1000/16)

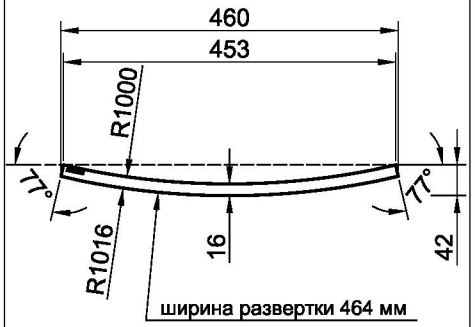

H_{max}=2400